La gamma degli ugelli industriali per nebulizzazione è stata progettata per l'umidificazione l'abbattimento delle polveri, il trattamento e la sgrassatura delle produzioni industriali, il raffreddamento.

The range of industrial spray nozzles is designed for humidification, dust control, industrial products degreasing and treatment, cooling.

La gama de boquillas industriales para nebulización ha sido proyectada para la humidificación, el control y derribo de los polvos, para el tratamiento y el desengrasado de las producciones industriales, así como para la refrigeración.

# AS A-STREAM

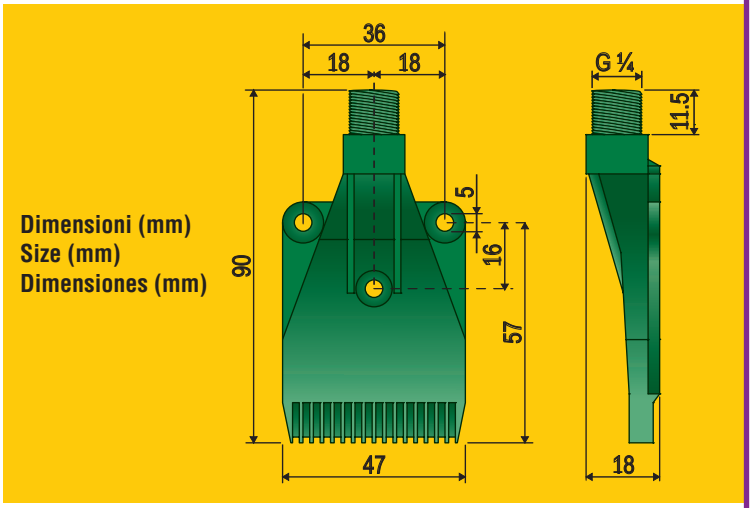


- Ugello a pettine per aria compressa.
- Adatto a impianti di raffreddamento con aria, essiccamento o spostamento di materiale trasportato.
- Getto uniforme ad alta portata di aria ed elevato impatto.
- Fori interni al pettine per evitarne l'intasamento da contatto.
- Fori di fissaggio a piastra solidali al corpo dell'ugello.
- Attacco filettato maschio G 1/4".

- Comb style compressed air nozzles.
- Suitable for air cooling systems, drying or blowing off conveyed material.
- Even jet, high air flow rate and high impact.
- Holes are inside the comb to avoid clogging due to surface contact.
- Plate mounting holes on nozzle body.
- Male G 1/4" thread.

- Boquilla en peine para aire comprimido.
- Adecuado para equipos de refrigeración con aire, secado o desplazamiento de material transportado.
- Chorro uniforme de alto caudal de aire y elevado impacto.
- Agujeros internos en el peine para evitar el atascamiento de contacto.
- Agujeros de fijación de placa solidarias al cuerpo de la boquilla.
- Toma roscada macho G 1/4".

| COD. | 3 bar/h |
|---|---|
| AS1280 | 28m³ |